418 EI30

PCB Transformers 0.6 - 2.8VA

Dati tecnici / Technical data

Conformità norme EN 61558 / *EN 61558 conform*
Marchio CE; classe B / *CE mark; class B*
Tensione di isolamento 3750 VAC / *Insulation voltage 3750 VAC*
Frequenza nominale 50/60 Hz / *Nominal frequency 50/60 Hz*
Temperatura ambiente 40 °C / *Ambient temperature 40 °C*
Conforme alla direttiva RoHS / *RoHS conform*
Grado di protezione IP00 / *Degree of protection IP00*
Rocchetto a doppia camera / *Two chambers coilformer*
Avvolgimenti in rame smaltato classe H / *Class H enamelled copper wire coils*
Protetti per costruzione contro il corto-circuito / *Inherently short-circuit proof*
Materiali autoestinguenti / *self-extinguishing materials*
Test elettrici sul 100% della produzione / *100% tested production*

Iso 9001 certified

0.6VA EI 30/5
H=15.2mm - Weight 38gr

Pins Code	1-5 Pri (V)	7-9 Sec (V)	No load voltage(V)
41811506-I	230	6	8,1
41811509-I	230	9	11,3
41811512-I	230	12	14,7
41811515-I	230	15	18,4
41811518-I	230	18	22,3
41811524-I	230	24	29,1
41811106-I	115	6	8,2
41811109-I	115	9	11,4
41811112-I	115	12	14,8
41811115-I	115	15	18,5
41811118-I	115	18	22,5
41811124-I	115	24	29,1
Pins Code	**1-5 Pri (V)**	**6-7 9-10 2xSec (V)**	**No load voltage(V)**
41811606-I	230	2x6	2x8,3
41811609-I	230	2x9	2x11,2
41811612-I	230	2x12	2x14,6
41811615-I	230	2x15	2x18,3
41811206-I	115	2x6	2x8,4
41811209-I	115	2x9	2x11,3
41811212-I	115	2x12	2x14,6
41811215-I	115	2x15	2x18,4

1.5VA EI 30/10
H=22.10mm - Weight 65gr

Pins Code	1-5 Pri (V)	7-9 Sec (V)	No load voltage(V)
41812706-I	230	6	9,9
41812709-I	230	9	13,3
41812712-I	230	12	17,2
41812715-I	230	15	21,9
41812718-I	230	18	26,9
41812724-I	230	24	34,8
41812306-I	115	6	9,9
41812309-I	115	9	13,3
41812312-I	115	12	17,2
41812315-I	115	15	21,9
41812318-I	115	18	26,9
41812324-I	115	24	34,8
Pins Code	**1-5 Pri (V)**	**6-7 9-10 2xSec (V)**	**No load voltage(V)**
41812806-I	230	2x6	2x10,1
41812809-I	230	2x9	2x13,5
41812812-I	230	2x12	2x17,4
41812815-I	230	2x15	2x21,8
41812406-I	115	2x6	2x10,1
41812409-I	115	2x9	2x13,6
41812412-I	115	2x12	2x17,4
41812415-I	115	2x15	2x21,9

1.8VA EI 30/12.5
H=24.0mm - Weight 76gr

Pins Code	1-5 Pri (V)	7-9 Sec (V)	No load voltage(V)
41813706-I	230	6	10,2
41813709-I	230	9	15,7
41813712-I	230	12	19,9
41813715-I	230	15	26,1
41813718-I	230	18	32,7
41813724-I	230	24	40,6
41813306-I	115	6	10,2
41813309-I	115	9	15,7
41813312-I	115	12	19,9
41813315-I	115	15	26,1
41813318-I	115	18	32,7
41813324-I	115	24	40,6
Pins Code	**1-5 Pri (V)**	**6-7 9-10 2xSec (V)**	**No load voltage(V)**
41813806-I	230	2x6	2x10,0
41813809-I	230	2x9	2x16,2
41813812-I	230	2x12	2x20,3
41813815-I	230	2x15	2x25,5
41813406-I	115	2x6	2x10,0
41813409-I	115	2x9	2x16,2
41813412-I	115	2x12	2x20,3
41813415-I	115	2x15	2x25,5

Dimensioni fisiche in mm / Physical dimensions in mm

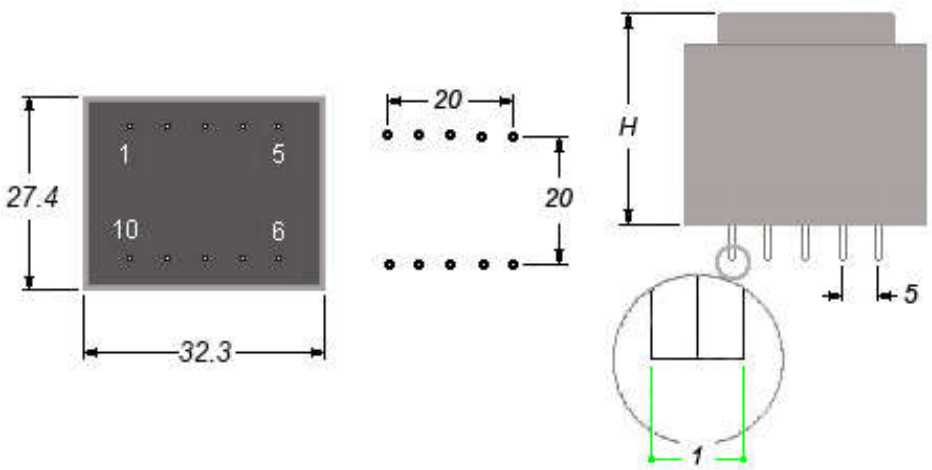

0.6VA H=15,2mm
1.5VA H=22,1mm
1.8VA H=24,0mm
2.0VA H=27,0mm
2.3VA H=29,6mm
2.8VA H=34,6mm

made in Italy
Via Costamagna 8/A – 12037 SALUZZO (Cn) – ITALY
Phone +39 0175 249400 / +39 0175 217215 – Fax +39 0175 249814
www.italtras.com italtras@italtras.com
Italtras®

418 EI30

PCB Transformers 0.6 - 2.8VA

Dati tecnici / Technical data

Conformità norme EN 61558 / *EN 61558 conform*
Marchio CE; classe B / *CE mark; class B*
Tensione di isolamento 3750 VAC / *Insulation voltage 3750 VAC*
Frequenza nominale 50/60 Hz / *Nominal frequency 50/60 Hz*
Temperatura ambiente 40 °C / *Ambient temperature 40 °C*
Conforme alla direttiva RoHS / *RoHS conform*
Grado di protezione IP00 / *Degree of protection IP00*
Rocchetto a doppia camera / *Two chambers coilformer*
Avvolgimenti in rame smaltato classe H / *Class H enamelled copper wire coils*
Protetti per costruzione contro il corto-circuito / *Inherently short-circuit proof*
Plastica autoestinguente / *self-extinguishing plastic*
Test elettrici sul 100% della produzione / *100% tested production*

Iso 9001 certified

2.0VA EI 30/15.5
H=27mm - Weight 91gr

Pins Code	1-5 Pri (V)	7-9 Sec (V)	No load voltage(V)
41814506-I	230	6	10,8
41814509-I	230	9	14,3
41814512-I	230	12	18,3
41814515-I	230	15	18,4
41814518-I	230	18	23,5
41814524-I	230	24	28,5
41814106-I	115	6	36,3
41814109-I	115	9	11,4
41814112-I	115	12	14,8
41814115-I	115	15	18,5
41814118-I	115	18	22,5
41814124-I	115	24	29,1
Pins Code	**1-5 Pri (V)**	**6-7 9-10 2xSec (V)**	**No load voltage(V)**
41814606-I	230	2x6	2x11,0
41814609-I	230	2x9	2x14,3
41814612-I	230	2x12	2x18,6
41814615-I	230	2x15	2x22,9
41814206-I	115	2x6	2x11,0
41814209-I	115	2x9	2x14,3
41814212-I	115	2x12	2x18,3
41814215-I	115	2x15	2x22,9

2.3VA EI 30/18
H=29.6mm - Weight 105gr

Pins Code	1-5 Pri (V)	7-9 Sec (V)	No load voltage(V)
41815506-I	230	6	9,1
41815509-I	230	9	14,1
41815512-I	230	12	18,0
41815515-I	230	15	22,5
41815518-I	230	18	26,9
41815524-I	230	24	36,3
41815106-I	115	6	9,1
41815109-I	115	9	13,8
41815112-I	115	12	17,9
41815115-I	115	15	22,6
41815118-I	115	18	28,4
41815124-I	115	24	36,3
Pins Code	**1-5 Pri (V)**	**6-7 9-10 2xSec (V)**	**No load voltage(V)**
41815606-I	230	2x6	2x9,5
41815609-I	230	2x9	2x14,3
41815612-I	230	2x12	2x18,3
41815615-I	230	2x15	2x22,9
41815206-I	115	2x6	2x9,5
41815209-I	115	2x9	2x14,3
41815212-I	115	2x12	2x18,3
41815215-I	115	2x15	2x22,9

2.8VA EI 30/23
H=34.6mm - Weight 130gr

Pins Code	1-5 Pri (V)	7-9 Sec (V)	No load voltage(V)
41816506-I	230	6	10,4
41816509-I	230	9	13,6
41816512-I	230	12	17,5
41816515-I	230	15	21,7
41816518-I	230	18	26,7
41816524-I	230	24	35,2
41816106-I	115	6	10,4
41816109-I	115	9	13,6
41816112-I	115	12	17,5
41816115-I	115	15	21,7
41816118-I	115	18	26,7
41816124-I	115	24	35,2
Pins Code	**1-5 Pri (V)**	**6-7 9-10 2xSec (V)**	**No load voltage(V)**
41816606-I	230	2x6	2x10,2
41816609-I	230	2x9	2x13,6
41816612-I	230	2x12	2x21,1
41816615-I	230	2x15	2x22,5
41816206-I	115	2x6	2x10,2
41816209-I	115	2x9	2x13,6
41816212-I	115	2x12	2x21,1
41816215-I	115	2x15	2x22,5

Dimensioni fisiche in mm / Physical dimensions in mm

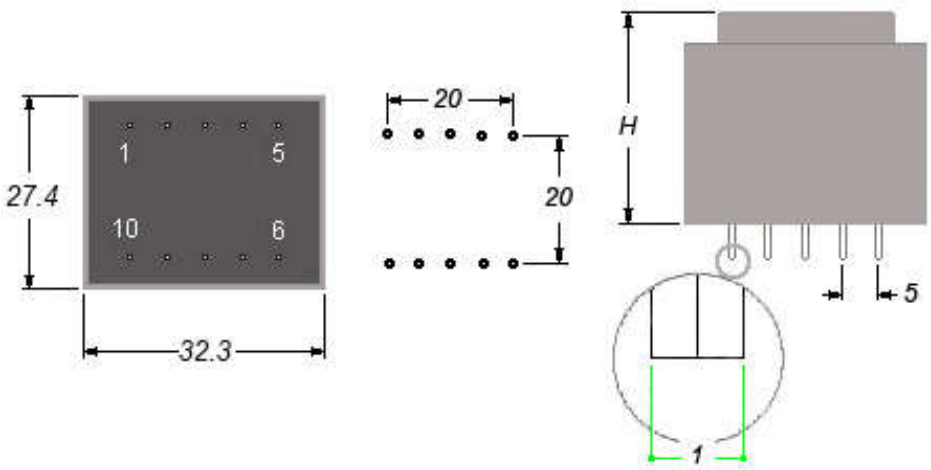

0.6VA H=15,2mm
1.5VA H=22,1mm
1.8VA H=24,0mm
2.0VA H=27,0mm
2.3VA H=29,6mm
2.8VA H=34,6mm

made in Italy
Via Costamagna 8/A – 12037 SALUZZO (Cn) – ITALY
Phone +39 0175 249400 / +39 0175 217215 – Fax +39 0175 249814
www.italtras.com italtras@italtras.com
Italtras®

TRR EI40

PCB Transformers 2.5 - 3.2VA

Dati tecnici / Technical data

Conformità norme EN 61558-UL 5085 / *EN 61558-UL5085 approved*
Marchio ENEC; classe B / *ENEC mark; class B*
Marchio cURus (UL+CSA); classe A / *cURus mark; class A*
Tensione di isolamento 3750 VAC / *Insulation voltage 3750 VAC*
Frequenza nominale 50/60 Hz / *Nominal frequency 50/60 Hz*
Temperatura ambiente 40 °C / *Ambient temperature 40 °C*
Conforme alla direttiva RoHS / *RoHS conform*
Grado di protezione IP00 / *Degree of protection IP00*
Rocchetto a doppia camera / *Two chambers coilformer*
Avvolgimenti in rame smaltato classe H / *Class H enamelled copper wire coils*
Resina poliuretanica / *Poliuretanic resin*

File UL N. E229717 Iso 9001 certified

2.5VA EI 40/15
H=33,5mm - Weight 192gr

Pins Code	1-5 Pri (V)	7-9 Sec (V)
42014501	230	6
42014601	230	9
42014701	230	12
42014801	230	15
42014901	230	18
42015001	230	24
42016001	115	6
42016101	115	9
42016201	115	12
42016301	115	15
42016401	115	18
42016501	115	24
Pins Code	**1-5 Pri (V)**	**6-7 9-10 2xSec (V)**
42017501	230	2x6
42018001	230	2x9
42018501	230	2x12
42019001	230	2x15
42019501	230	2x18
42020501	115	2x6
42020601	115	2x9
42020701	115	2x12
42020801	115	2x15
42020901	115	2x18

3.2VA EI 40/20
H=39mm - Weight 228gr

Pins Code	1-5 Pri (V)	7-9 Sec (V)
42021001	230	6
42021021	230	9
42021041	230	12
42021061	230	15
42021081	230	18
42021101	230	24
42021121	115	6
42021141	115	9
42021161	115	12
42021181	115	15
42021201	115	18
42021221	115	24
Pins Code	**1-5 Pri (V)**	**6-7 9-10 2xSec (V)**
42021301	230	2x6
42021321	230	2x9
42021341	230	2x12
42021361	230	2x15
42021381	230	2x18
42021421	115	2x6
42021441	115	2x9
42021461	115	2x12
42021481	115	2x15
42021501	115	2x18

Dimensioni fisiche in mm / Physical dimensions in mm

Su richiesta primario fino a 600V secondario fino a 480V (solo marchio cURus UL+CSA) / *On request primary up to 600V secondary up to 480V (only cURus UL+CSA mark)*

Su richiesta solo marchio CE ed ENEC: codice XXXXXXX0 / On request *only CE and ENEC marks: code XXXXXXX0*

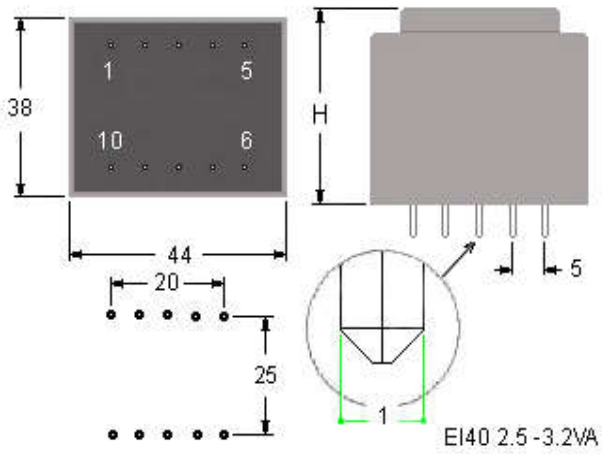

2.5VA H=33,5mm
3.2VA H=39,0mm

made in Italy
Via Costamagna 8/A – 12037 SALUZZO (Cn) – ITALY
Phone +39 0175 249400 / +39 0175 217215 – Fax +39 0175 249814
www.italtras.com italtras@italtras.com
Italtras®

TRR EI48

PCB Transformers 5.5 - 8.5VA

Dati tecnici / Technical data

Conformità norme EN 61558-UL 5085 / *EN 61558-UL5085 approved*
Marchio ENEC; classe B / *ENEC mark; class B*
Marchio cURus (UL+CSA); classe A / *cURus mark; class A*
Tensione di isolamento 3750 VAC / *Insulation voltage 3750 VAC*
Frequenza nominale 50/60 Hz / *Nominal frequency 50/60 Hz*
Temperatura ambiente 40 °C / *Ambient temperature 40 °C*
Conforme alla direttiva RoHS / *RoHS conform*
Grado di protezione IP00 / *Degree of protection IP00*
Rocchetto a doppia camera / *Two chambers coilformer*
Avvolgimenti in rame smaltato classe H / *Class H enamelled copper wire coils*
Resina poliuretanica / *Poliuretanic resin*
Test elettrici sul 100% della produzione / *100% tested production*

File UL N. E229717 Iso 9001 certified

5.5VA EI 48/16
H=36,8mm - Weight 290gr

Pins Code	1-6 Pri (V)	8-11 Sec(V)
42022201	230	6
42022221	230	9
42022241	230	12
42022261	230	15
42022281	230	18
42022301	230	24
42022321	115	6
42022341	115	9
42022361	115	12
42022381	115	15
42022401	115	18
42022421	115	24
Pins Code	**1-6 Pri (V)**	**7-8 11-12 2xSec (V)**
42022501	230	2x6
42023001	230	2x9
42023501	230	2x12
42024001	230	2x15
42024501	230	2x18
42024621	115	2x6
42024641	115	2x9
42024661	115	2x12
42024681	115	2x15
42024701	115	2x18

7VA EI 48/20
H=40.5mm - Weight 322gr

Pins Code	1-6 Pri (V)	8-11 Sec(V)
42025001	230	6
42025021	230	9
42025041	230	12
42025061	230	15
42025081	230	18
42025101	230	24
42025121	115	6
42025141	115	9
42025161	115	12
42025181	115	15
42025201	115	18
42025221	115	24
Pins Code	**1-6 Pri (V)**	**7-8 11-12 2xSec (V)**
42025301	230	2x6
42025321	230	2x9
42025341	230	2x12
42025361	230	2x15
42025381	230	2x18
42025421	115	2x6
42025441	115	2x9
42025461	115	2x12
42025481	115	2x15
42025501	115	2x18

8.5VA EI 48/25
H=45.5mm - Weight 400gr

Pins Code	1-6 Pri (V)	8-11 Sec(V)
42027201	230	6
42027221	230	9
42027241	230	12
42027261	230	15
42027281	230	18
42027301	230	24
42027321	115	6
42027341	115	9
42027361	115	12
42027381	115	15
42027401	115	18
42027421	115	24
Pins Code	**1-6 Pri (V)**	**7-8 11-12 2xSec (V)**
42027501	230	2x6
42028001	230	2x9
42028501	230	2x12
42029001	230	2x15
42029501	230	2x18
42030021	115	2x6
42030041	115	2x9
42030061	115	2x12
42030081	115	2x15
42030101	115	2x18

Dimensioni fisiche in mm / Physical dimensions in mm

Su richiesta primario fino a 600V secondario fino a 480V (solo marchio cURus UL+CSA) / *On request primary up to 600V secondary up to 480V (only cURus UL+CSA mark)*

Su richiesta solo marchio CE ed ENEC: codice XXXXXXX0 / On request *only CE and ENEC marks: code XXXXXXX0*

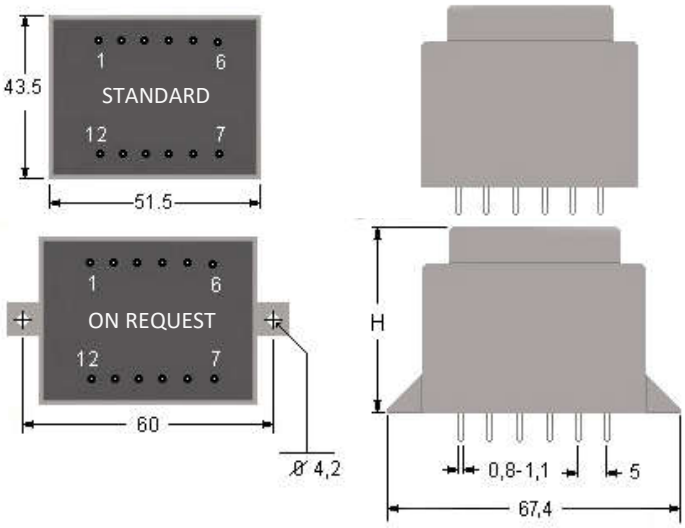

5.5VA H=36,8mm
7.0VA H=40,5mm
8.5VA H=45,5mm

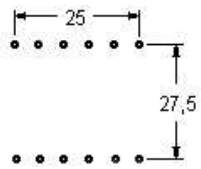

EI48 5.5-7-8.5VA

made in Italy
Via Costamagna 8/A – 12037 SALUZZO (Cn) – ITALY
Phone +39 0175 249400 / +39 0175 217215 – Fax +39 0175 249814
www.italtras.com italtras@italtras.com
Italtras®

TRR EI54

PCB Transformers 9 - 11VA

Dati tecnici / Technical data

Conformità norme EN 61558-UL 5085 / *EN 61558-UL5085 approved*
Marchio ENEC; classe B / *ENEC mark; class B*
Marchio cURus (UL+CSA); classe A / *cURus mark; class A*
Tensione di isolamento 3750 VAC / *Insulation voltage 3750 VAC*
Frequenza nominale 50/60 Hz / *Nominal frequency 50/60 Hz*
Temperatura ambiente 40 °C / *Ambient temperature 40 °C*
Conforme alla direttiva RoHS / *RoHS conform*
Grado di protezione IP00 / *Degree of protection IP00*
Rocchetto a doppia camera / *Two chambers coilformer*
Avvolgimenti in rame smaltato classe H / *Class H enamelled copper wire coils*
Resina poliuretanica / *Poliuretanic resin*
Test elettrici sul 100% della produzione / *100% tested production*

File UL N. E229717 Iso 9001 certified

9VA EI 54/18
H=40mm - Weight 410gr

Pins Code	1-7 Pri (V)	9-13 Sec(V)
42030201	230	6
42030221	230	9
42030241	230	12
42030261	230	15
42030281	230	18
42030301	230	24
42030321	115	6
42030341	115	9
42030361	115	12
42030381	115	15
42030401	115	18
42030421	115	24
Pins Code	**1-7 Pri (V)**	**8-9 13-14 2xSec (V)**
42030501	230	2x6
42030521	230	2x9
42030541	230	2x12
42030561	230	2x15
42030581	230	2x18
42030621	115	2x6
42030641	115	2x9
42030661	115	2x12
42030681	115	2x15
42030701	115	2x18

10VA EI 54/20
H=42mm - Weight 445gr

Pins Code	1-7 Pri (V)	9-13 Sec(V)
42030801	230	6
42030821	230	9
42030841	230	12
42030861	230	15
42030881	230	18
42030901	230	24
42030921	115	6
42030941	115	9
42030961	115	12
42030981	115	15
42031001	115	18
42031021	115	24
Pins Code	**1-7 Pri (V)**	**8-9 13-14 2xSec (V)**
42031101	230	2x6
42031121	230	2x9
42031141	230	2x12
42031161	230	2x15
42031181	230	2x18
42031221	115	2x6
42031241	115	2x9
42031261	115	2x12
42031281	115	2x15
42031301	115	2x18

11VA EI 54/23 (*)
H=45mm - Weight 475gr

Pins Code	1-7 Pri (V)	9-13 Sec(V)
42031401	230	6
42031421	230	9
42031441	230	12
42031461	230	15
42031481	230	18
42031501	230	24
42031521	115	6
42031541	115	9
42031561	115	12
42031581	115	15
42031601	115	18
42031621	115	24
Pins Code	**1-7 Pri (V)**	**8-9 13-14 2xSec (V)**
42031701	230	2x6
42031721	230	2x9
42031741	230	2x12
42031761	230	2x15
42031781	230	2x18
42031821	115	2x6
42031841	115	2x9
42031861	115	2x12
42031881	115	2x15
42031901	115	2x18

Dimensioni fisiche in mm / Physical dimensions in mm

Su richiesta primario fino a 600V secondario fino a 480V (solo marchio cURus UL+CSA) / *On request primary up to 600V secondary up to 480V (only cURus UL+CSA mark)*

Su richiesta solo marchio CE ed ENEC: codice XXXXXXX0 / On request *only CE and ENEC marks: code XXXXXXX0*

(*) 11VA marcato solo CE ed ENEC / *(11VA Only CE and ENEC marks)*

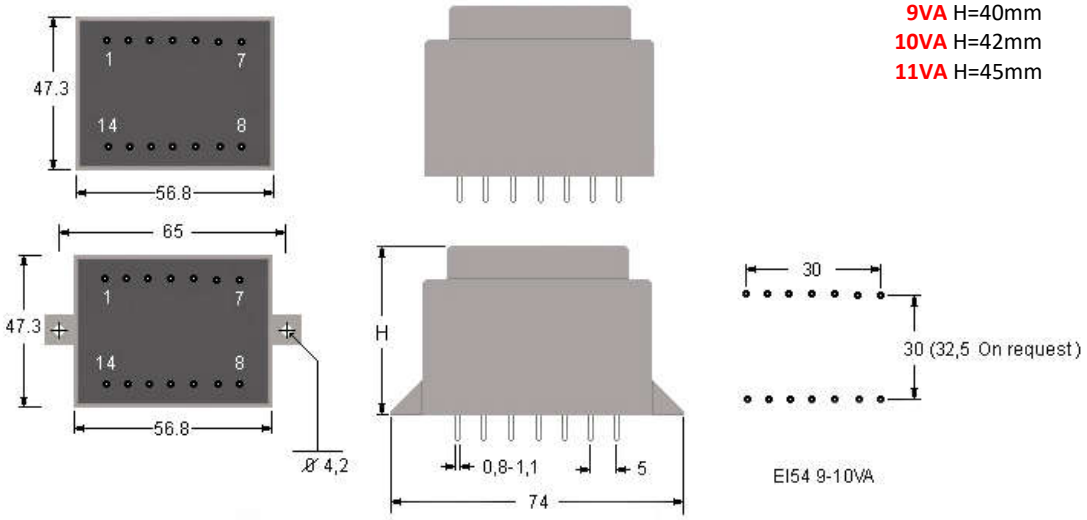

9VA H=40mm
10VA H=42mm
11VA H=45mm

made in Italy
Via Costamagna 8/A – 12037 SALUZZO (Cn) – ITALY
Phone +39 0175 249400 / +39 0175 217215 – Fax +39 0175 249814
www.italtras.com italtras@italtras.com
Italtras®

TRR EI60

PCB Transformers 13 - 20VA

Dati tecnici / Technical data

Conformità norme EN 61558-UL 5085 / *EN 61558-UL5085 approved*
Marchio ENEC; classe B / *ENEC mark; class B*
Marchio cURus (UL+CSA); classe A / *cURus mark; class A*
Tensione di isolamento 3750 VAC / *Insulation voltage 3750 VAC*
Frequenza nominale 50/60 Hz / *Nominal frequency 50/60 Hz*
Temperatura ambiente 40 °C / *Ambient temperature 40 °C*
Conforme alla direttiva RoHS / *RoHS conform*
Grado di protezione IP00 / *Degree of protection IP00*
Rocchetto a doppia camera / *Two chambers coilformer*
Avvolgimenti in rame smaltato classe H / *Class H enamelled copper wire coils*
Resina poliuretanica / *Poliuretanic resin*
Test elettrici sul 100% della produzione / *100% tested production*

File UL N. E229717 Iso 9001 certified

13VA EI 60/20
H=44,5mm - Weight 585gr

Pins Code	1-7 Pri (V)	9-13 Sec(V)
42032201	230	6
42032221	230	9
42032241	230	12
42032261	230	15
42032281	230	18
42032301	230	24
42032321	115	6
42032341	115	9
42032361	115	12
42032381	115	15
42032401	115	18
42032421	115	24
Pins Code	**1-7 Pri (V)**	**8-9 13-14 2xSec (V)**
42032501	230	2x6
42033001	230	2x9
42033501	230	2x12
42034001	230	2x15
42034501	230	2x18
42035021	115	2x6
42035041	115	2x9
42035061	115	2x12
42035081	115	2x15
42035101	115	2x18

16VA EI 60/25
H=49mm - Weight 670gr

Pins Code	1-7 Pri (V)	9-13 Sec(V)
42037201	230	6
42037221	230	9
42037241	230	12
42037261	230	15
42037281	230	18
42037301	230	24
42037321	115	6
42037341	115	9
42037361	115	12
42037381	115	15
42037401	115	18
42037421	115	24
Pins Code	**1-7 Pri (V)**	**8-9 13-14 2xSec (V)**
42037501	230	2x6
42038001	230	2x9
42038501	230	2x12
42039001	230	2x15
42039501	230	2x18
42040021	115	2x6
42040041	115	2x9
42040061	115	2x12
42040081	115	2x15
42040101	115	2x18

20VA EI 60/30
H=54mm - Weight 750gr

Pins Code	1-7 Pri (V)	9-13 Sec(V)
42040201	230	6
42040401	230	9
42040601	230	12
42040801	230	15
42041001	230	18
42041201	230	24
42041401	115	6
42041601	115	9
42041801	115	12
42042001	115	15
42042201	115	18
42042401	115	24
Pins Code	**1-7 Pri (V)**	**8-9 13-14 2xSec (V)**
42042601	230	2x6
42042801	230	2x9
42043001	230	2x12
42043201	230	2x15
42043401	230	2x18
42043801	115	2x6
42044001	115	2x9
42044201	115	2x12
42044401	115	2x15
42044601	115	2x18

Dimensioni fisiche in mm / Physical dimensions in mm

Su richiesta primario fino a 600V secondario fino a 480V (solo marchio cURus UL+CSA) / *On request primary up to 600V secondary up to 480V (only cURus UL+CSA mark)*

Su richiesta solo marchio CE ed ENEC: codice XXXXXXX0 / On request *only CE and ENEC marks: code XXXXXXX0*

13VA H=44,5mm
16VA H=49,0mm
20VA H=49,0mm

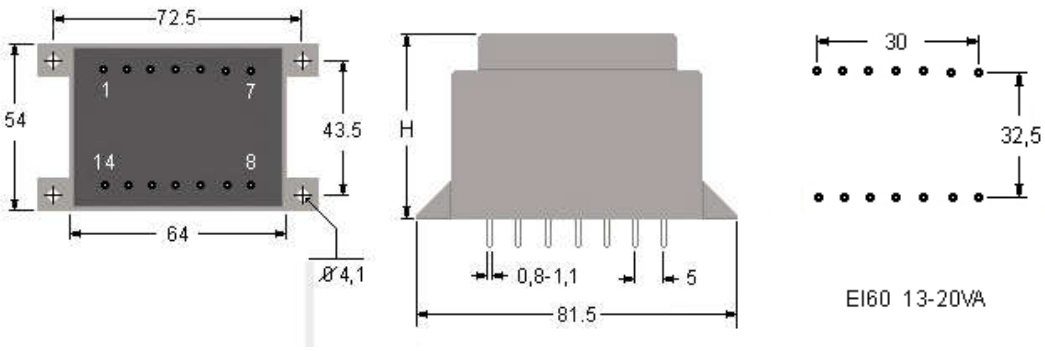

made in Italy
Via Costamagna 8/A – 12037 SALUZZO (Cn) – ITALY
Phone +39 0175 249400 / +39 0175 217215 – Fax +39 0175 249814
www.italtras.com italtras@italtras.com
Italtras®

TRR EI66

PCB Transformers 20 – 30VA

Dati tecnici / Technical data

Conformità norme EN 61558-UL 5085 / *EN 61558-UL5085 approved*
Marchio ENEC; classe B / *ENEC mark; class B*
Marchio cURus (UL+CSA); classe A / *cURus mark; class A*
Tensione di isolamento 3750 VAC / *Insulation voltage 3750 VAC*
Frequenza nominale 50/60 Hz / *Nominal frequency 50/60 Hz*
Temperatura ambiente 40 °C / *Ambient temperature 40 °C*
Conforme alla direttiva RoHS / *RoHS conform*
Grado di protezione IP00 / *Degree of protection IP00*
Rocchetto a doppia camera / *Two chambers coilformer*
Avvolgimenti in rame smaltato classe H / *Class H enamelled copper wire coils*
Resina poliuretanica / *Poliuretanic resin*
Test elettrici sul 100% della produzione / *100% tested production*

File UL N. E229717 Iso 9001 certified

20VA EI 66/23
H=48,8mm - Weight 680gr

Pins Code	1-8 Pri (V)	10-15 Sec(V)
On request	230	6
On request	230	9
On request	230	12
On request	230	15
On request	230	18
On request	230	24
On request	115	6
On request	115	9
On request	115	12
On request	115	15
On request	115	18
On request	115	24
Pins Code	**1-8 Pri (V)**	**9-10 15-16 2xSec (V)**
On request	230	2x6
On request	230	2x9
On request	230	2x12
On request	230	2x15
On request	230	2x18
On request	115	2x6
On request	115	2x9
On request	115	2x12
On request	115	2x15
On request	115	2x18

22VA EI 66/25
H=58,5mm - Weight 980gr

Pins Code	1-8 Pri (V)	10-15 Sec(V)
42050001	230	6
42050201	230	9
42050401	230	12
42050601	230	15
42050801	230	18
42051001	230	24
42051201	115	6
42051401	115	9
42051601	115	12
42051801	115	15
42052001	115	18
42052201	115	24
Pins Code	**1-8 Pri (V)**	**9-10 15-16 2xSec (V)**
42052401	230	2x6
42052601	230	2x9
42052801	230	2x12
42053001	230	2x15
42053201	230	2x18
42053601	115	2x6
42053801	115	2x9
42054001	115	2x12
42054201	115	2x15
42035101	115	2x18

26VA EI 66/30
H=55,8mm - Weight 1.2Kg

Pins Code	1-8 Pri (V)	10-15 Sec(V)
42055001	230	6
42055201	230	9
42055401	230	12
42055601	230	15
42055801	230	18
42056001	230	24
42056201	115	6
42056401	115	9
42056601	115	12
42056801	115	15
42057001	115	18
42057201	115	24
Pins Code	**1-8 Pri (V)**	**9-10 15-16 2xSec (V)**
42057401	230	2x6
42057601	230	2x9
42057801	230	2x12
42058001	230	2x15
42058201	230	2x18
42058601	115	2x6
42058801	115	2x9
42059001	115	2x12
42059201	115	2x15
42059401	115	2x18

30VA EI 66/35
H=60,5mm - Weight 1.4Kg

Pins Code	1-8 Pri (V)	10-15 Sec(V)
42060001	230	6
42060201	230	9
42060401	230	12
42060601	230	15
42060801	230	18
42061001	230	24
42061201	115	6
42061401	115	9
42061601	115	12
42061801	115	15
42062001	115	18
42062201	115	24
Pins Code	**1-8 Pri (V)**	**9-10 15-16 2xSec (V)**
42062401	230	2x6
42062601	230	2x9
42062801	230	2x12
42063001	230	2x15
42063201	230	2x18
42063601	115	2x6
42063801	115	2x9
42064001	115	2x12
42064201	115	2x15
42064401	115	2x18

Dimensioni fisiche in mm / Physical dimensions in mm

Su richiesta primario fino a 600V secondario fino a 480V (solo marchio cURus UL+CSA) / *On request primary up to 600V secondary up to 480V (only cURus UL+CSA mark)*

Su richiesta solo marchio CE ed ENEC: codice XXXXXXX0 / On request *only CE and ENEC marks: code XXXXXXX0*

20VA H=48,8mm
22VA H=58,5mm
26VA H=55,8mm
30VA H=60,5mm

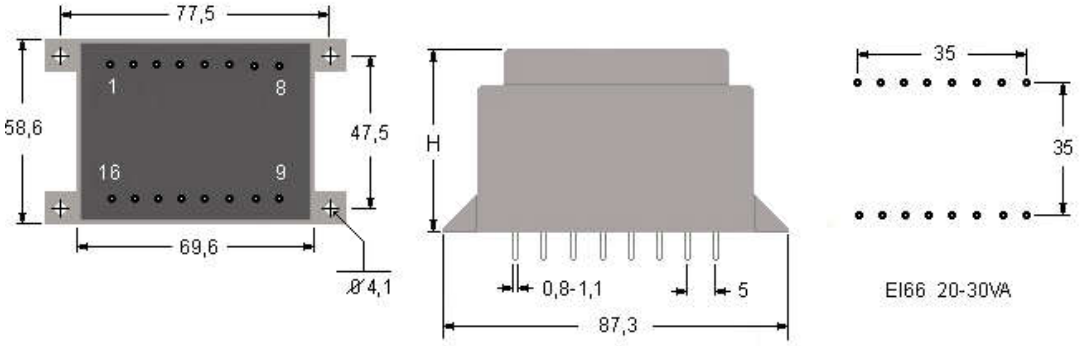

made in Italy
Via Costamagna 8/A – 12037 SALUZZO (Cn) – ITALY
Phone +39 0175 249400 / +39 0175 217215 – Fax +39 0175 249814
www.italtras.com italtras@italtras.com
Italtras®

TRR EI66

Faston Transformers 20 - 30VA

Dati tecnici / Technical data

Conformità norme EN 61558-UL 5085 / *EN 61558-UL5085 approved*
Marchio ENEC; classe B / *ENEC mark; class B*
Marchio cURus (UL+CSA); classe A / *cURus mark; class A*
Tensione di isolamento 3750 VAC / *Insulation voltage 3750 VAC*
Frequenza nominale 50/60 Hz / *Nominal frequency 50/60 Hz*
Temperatura ambiente 40 °C / *Ambient temperature 40 °C*
Conforme alla direttiva RoHS / *RoHS conform*
Grado di protezione IP00 / *Degree of protection IP00*
Rocchetto a doppia camera / *Two chambers coilformer*
Avvolgimenti in rame smaltato classe H / *Class H enamelled copper wire coils*
Resina poliuretanica / *Poliuretanic resin*
Test elettrici sul 100% della produzione / *100% tested production*

File UL N. E229717 Iso 9001 certified

20VA EI 66/23
Weight 680gr

Faston Code	1-5 Pri (V)	7-9 Sec(V)
On request	230	6
On request	230	9
On request	230	12
On request	230	15
On request	230	18
On request	230	24
On request	115	6
On request	115	9
On request	115	12
On request	115	15
On request	115	18
On request	115	24
Faston Code	**1-5 Pri (V)**	**6-7 9-10 2xSec (V)**
On request	230	2x6
On request	230	2x9
On request	230	2x12
On request	230	2x15
On request	230	2x18
On request	115	2x6
On request	115	2x9
On request	115	2x12
On request	115	2x15
On request	115	2x18

26VA EI 66/30
Weight 1.2Kg

Faston Code	1-5 Pri (V)	7-9 Sec(V)
42055005	230	6
42055205	230	9
42055405	230	12
42055605	230	15
42055805	230	18
42056005	230	24
42056205	115	6
42056405	115	9
42056605	115	12
42056805	115	15
42057005	115	18
42057205	115	24
Faston Code	**1-5 Pri (V)**	**6-7 9-10 2xSec (V)**
42057405	230	2x6
42057605	230	2x9
42057805	230	2x12
42058005	230	2x15
42058205	230	2x18
42058605	115	2x6
42058805	115	2x9
42059005	115	2x12
42059205	115	2x15
42059405	115	2x18

30VA EI 60/35
Weight 1.4Kg

Faston Code	1-5 Pri (V)	7-9 Sec(V)
42060005	230	6
42060205	230	9
42060405	230	12
42060605	230	15
42060805	230	18
42061005	230	24
42061205	115	6
42061405	115	9
42061605	115	12
42061805	115	15
42062005	115	18
42062205	115	24
Faston Code	**1-5 Pri (V)**	**6-7 9-10 2xSec (V)**
42062405	230	2x6
42062605	230	2x9
42062805	230	2x12
42063005	230	2x15
42063205	230	2x18
42063605	115	2x6
42063805	115	2x9
42064005	115	2x12
42064205	115	2x15
42064405	115	2x18

Dimensioni fisiche in mm / Physical dimensions in mm

Su richiesta primario fino a 600V secondario fino a 480V (solo marchio cURus UL+CSA) / *On request primary up to 600V secondary up to 480V (only cURus UL+CSA mark)*

Su richiesta solo marchio CE ed ENEC: codice XXXXXXX4 / On request *only CE and ENEC marks: code XXXXXXX4*

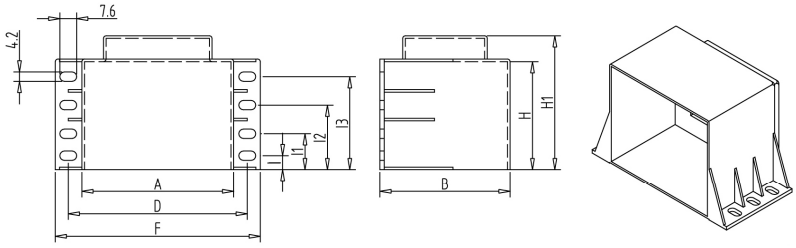

20VA H1=49,2mm
26VA H1=56,2mm
30VA H1=60,9mm

A	B	S	H	H1	F	D	I	I1	I2	I3	C	P	E	Power
69.6	59.0	1.2	37.0	49.2	94.0	82.0	12.8	25.8			22	23	33	20 VA
69.6	59.0	1.2	44.0	56.2	94.0	82.0	11.8	24.8	37.8		22	30	33	26 VA
69.6	59.0	1.2	48.7	60.9	94.0	82.0	6.5	16.5	29.5	42.5	22	35	33	30 VA

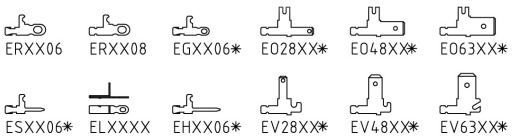

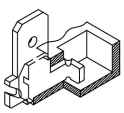

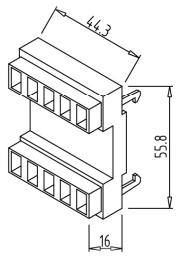

made in Italy
Via Costamagna 8/A – 12037 SALUZZO (Cn) – ITALY
Phone +39 0175 249400 / +39 0175 217215 – Fax +39 0175 249814
www.italtras.com italtras@italtras.com
Italtras®

TRR EI75

PCB Transformers 32 – 52VA

Dati tecnici / Technical data

Conformità norme EN 61558-UL 5085 / *EN 61558-UL5085 approved*
Marchio ENEC; classe B / *ENEC mark; class B*
Marchio cURus (UL+CSA); classe A / *cURus mark; class A*
Tensione di isolamento 3750 VAC / *Insulation voltage 3750 VAC*
Frequenza nominale 50/60 Hz / *Nominal frequency 50/60 Hz*
Temperatura ambiente 40 °C / *Ambient temperature 40 °C*
Conforme alla direttiva RoHS / *RoHS conform*
Grado di protezione IP00 / *Degree of protection IP00*
Rocchetto a doppia camera / *Two chambers coilformer*
Avvolgimenti in rame smaltato classe H / *Class H enamelled copper wire coils*
Resina poliuretanica / *Poliuretanic resin*
Test elettrici sul 100% della produzione / *100% tested production*

File UL N. E229717 Iso 9001 certified

32VA EI 75/25
H=60mm - Weight 1.2Kg

Pins Code	1-6 Pri (V)	8-11 Sec(V)
42065001	230	6
42065201	230	9
42065401	230	12
42065601	230	15
42065801	230	18
42066001	230	24
42066201	115	6
42066401	115	9
42066601	115	12
42066801	115	15
42067001	115	18
42067201	115	24
Pins Code	**1-6 Pri (V)**	**7-8 11-12 2xSec (V)**
42067401	230	2x6
42067601	230	2x9
42067801	230	2x12
42068001	230	2x15
42068201	230	2x18
42068601	115	2x6
42068801	115	2x9
42069001	115	2x12
42069201	115	2x15
42069401	115	2x18

38VA EI 75/30
H=65mm - Weight 1.3Kg

Pins Code	1-6 Pri (V)	8-11 Sec(V)
42070001	230	6
42070201	230	9
42070401	230	12
42070601	230	15
42070801	230	18
42071001	230	24
42071201	115	6
42071401	115	9
42071601	115	12
42071801	115	15
42072001	115	18
42072201	115	24
Pins Code	**1-6 Pri (V)**	**7-8 11-12 2xSec (V)**
42072401	230	2x6
42072601	230	2x9
42072801	230	2x12
42073001	230	2x15
42073201	230	2x18
42073601	115	2x6
42073801	115	2x9
42074001	115	2x12
42074201	115	2x15
42074401	115	2x18

45VA EI 75/35
H=70mm - Weight 1.5Kg

Pins Code	1-6 Pri (V)	8-11 Sec(V)
42075001	230	6
42075201	230	9
42075401	230	12
42075601	230	15
42075801	230	18
42076001	230	24
42076201	115	6
42076401	115	9
42076601	115	12
42076801	115	15
42077001	115	18
42077201	115	24
Pins Code	**1-6 Pri (V)**	**7-8 11-12 2xSec (V)**
42077401	230	2x6
42077601	230	2x9
42077801	230	2x12
42078001	230	2x15
42078201	230	2x18
42078601	115	2x6
42078801	115	2x9
42079001	115	2x12
42079201	115	2x15
42079401	115	2x18

52VA EI 75/40
H=75mm - Weight 1.7Kg

Pins Code	1-6 Pri (V)	8-11 Sec(V)
42080001	230	6
42080201	230	9
42080401	230	12
42080601	230	15
42080801	230	18
42081001	230	24
42081201	115	6
42081401	115	9
42081601	115	12
42081801	115	15
42082001	115	18
42082201	115	24
Pins Code	**1-6 Pri (V)**	**7-8 11-12 2xSec (V)**
42082401	230	2x6
42082601	230	2x9
42082801	230	2x12
42083001	230	2x15
42083201	230	2x18
42083601	115	2x6
42083801	115	2x9
42084001	115	2x12
42084201	115	2x15
42084401	115	2x18

Dimensioni fisiche in mm / Physical dimensions in mm

Su richiesta primario fino a 600V secondario fino a 480V (solo marchio cURus UL+CSA) / *On request primary up to 600V secondary up to 480V (only cURus UL+CSA mark)*

Su richiesta solo marchio CE ed ENEC: codice XXXXXXX0 / On request *only CE and ENEC marks: code XXXXXXX0*

32VA H=60mm
38VA H=65mm
45VA H=70mm
52VA H=75mm

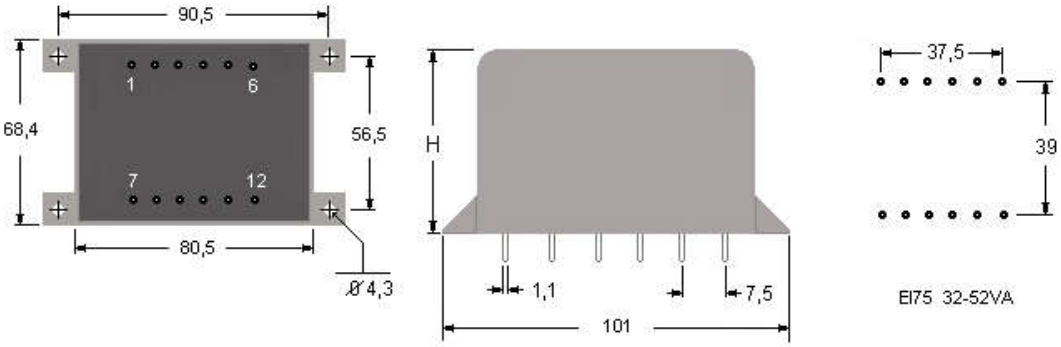

made in Italy
Via Costamagna 8/A – 12037 SALUZZO (Cn) – ITALY
Phone +39 0175 249400 / +39 0175 217215 – Fax +39 0175 249814
www.italtras.com italtras@italtras.com
Italtras®

TRR EI75

Faston Transformers 32 – 52VA

Dati tecnici / Technical data

Conformità norme EN 61558-UL 5085 / *EN 61558-UL5085 approved*
Marchio ENEC; classe B / *ENEC mark; class B*
Marchio cURus (UL+CSA); classe A / *cURus mark; class A*
Tensione di isolamento 3750 VAC / *Insulation voltage 3750 VAC*
Frequenza nominale 50/60 Hz / *Nominal frequency 50/60 Hz*
Temperatura ambiente 40 °C / *Ambient temperature 40 °C*
Conforme alla direttiva RoHS / *RoHS conform*
Grado di protezione IP00 / *Degree of protection IP00*
Rocchetto a doppia camera / *Two chambers coilformer*
Avvolgimenti in rame smaltato classe H / *Class H enamelled copper wire coils*
Resina poliuretanica / *Poliuretanic resin*
Test elettrici sul 100% della produzione / *100% tested production*

File UL N. E229717 Iso 9001 certified

32VA EI 75/25
H=60mm - Weight 1.2Kg

Pins Code	1-6 Pri (V)	8-11 Sec(V)
42065005	230	6
42065205	230	9
42065405	230	12
42065605	230	15
42065805	230	18
42066005	230	24
42066205	115	6
42066405	115	9
42066605	115	12
42066805	115	15
42067005	115	18
42067205	115	24
Pins Code	**1-6 Pri (V)**	**7-8 11-12 2xSec (V)**
42067405	230	2x6
42067605	230	2x9
42067805	230	2x12
42068005	230	2x15
42068205	230	2x18
42068605	115	2x6
42068805	115	2x9
42069005	115	2x12
42069205	115	2x15
42069405	115	2x18

38VA EI 75/30
H=65mm - Weight 1.3Kg

Pins Code	1-6 Pri (V)	8-11 Sec(V)
42070005	230	6
42070205	230	9
42070405	230	12
42070605	230	15
42070805	230	18
42071005	230	24
42071205	115	6
42071405	115	9
42071605	115	12
42071805	115	15
42072005	115	18
42072205	115	24
Pins Code	**1-6 Pri (V)**	**7-8 11-12 2xSec (V)**
42072405	230	2x6
42072605	230	2x9
42072805	230	2x12
42073005	230	2x15
42073205	230	2x18
42073605	115	2x6
42073805	115	2x9
42074005	115	2x12
42074205	115	2x15
42074405	115	2x18

45VA EI 75/35
H=70mm - Weight 1.5Kg

Pins Code	1-6 Pri (V)	8-11 Sec(V)
42075005	230	6
42075205	230	9
42075405	230	12
42075605	230	15
42075805	230	18
42076005	230	24
42076205	115	6
42076405	115	9
42076605	115	12
42076805	115	15
42077005	115	18
42077205	115	24
Pins Code	**1-6 Pri (V)**	**7-8 11-12 2xSec (V)**
42077405	230	2x6
42077605	230	2x9
42077805	230	2x12
42078005	230	2x15
42078205	230	2x18
42078605	115	2x6
42078805	115	2x9
42079005	115	2x12
42079205	115	2x15
42079405	115	2x18

52VA EI 75/40
H=75mm - Weight 1.7Kg

Pins Code	1-6 Pri (V)	8-11 Sec(V)
42080005	230	6
42080205	230	9
42080405	230	12
42080605	230	15
42080805	230	18
42081005	230	24
42081205	115	6
42081405	115	9
42081605	115	12
42081805	115	15
42082005	115	18
42082205	115	24
Pins Code	**1-6 Pri (V)**	**7-8 11-12 2xSec (V)**
42082405	230	2x6
42082605	230	2x9
42082805	230	2x12
42083005	230	2x15
42083205	230	2x18
42083605	115	2x6
42083805	115	2x9
42084005	115	2x12
42084205	115	2x15
42084405	115	2x18

Dimensioni fisiche in mm / Physical dimensions in mm

Su richiesta primario fino a 600V secondario fino a 480V (solo marchio cURus UL+CSA) / *On request primary up to 600V secondary up to 480V (only cURus UL+CSA mark)*

Su richiesta solo marchio CE ed ENEC: codice XXXXXXX4 / On request *only CE and ENEC marks: code XXXXXXX4*

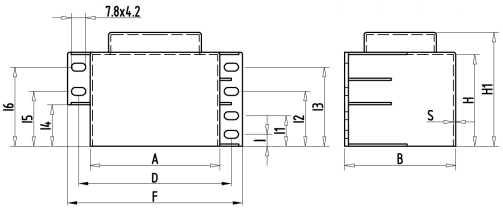

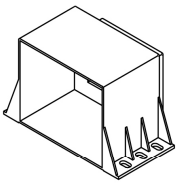

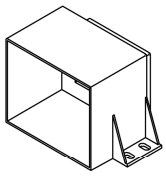

52 VA (Type B)

32VA H=60mm
38VA H=65mm
45VA H=70mm
52VA H=75mm

A	B	S	H	H1	F	D	I	I1	I2	I3	I4	I5	I6	C	P	E	Power
79.8	66.4	1.3	45.7	57.4	105.5	93.2	7.1	19.6	29.4	39.0				25.6	25.5	37.2	32 VA
79.8	66.4	1.3	50.6	62.3	105.5	93.2	7.1	19.6	32.4	45.0				25.6	30.4	37.2	38 VA
79.8	66.4	1.3	55.4	67.1	105.5	93.2	7.1	19.6	32.4	45.0				25.6	35.5	37.2	45 VA
79.8	66.4	1.3	60.6	72.3	105.5	93.2	7.1	24.4	41.7	54.4				25.6	40.4	37.2	52 VA (Type A)
79.8	66.4	1.3	60.6	72.3	105.5	93.2					22.0	33.0	54.0	25.6	40.4	37.2	52 VA (Type B)

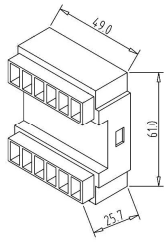

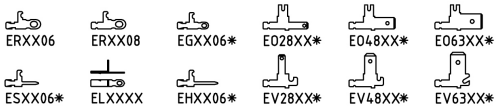

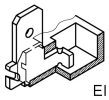

EI 75 32-52VA Faston Version

made in Italy
Via Costamagna 8/A – 12037 SALUZZO (Cn) – ITALY
Phone +39 0175 249400 / +39 0175 217215 – Fax +39 0175 249814
www.italtras.com italtras@italtras.com
Italtras®